KOMMISSIONSZEICHNUNG

Stand 02/22

novacomet

KOMMISSION: _____

FACHHÄNDLER: _____

DATUM: _____

AQUARIUS 850 Rollo

Länge: 8,50m Breite: 3,75m Tiefe: 1,50m

☐ Protectorline ☐ Ceramicline

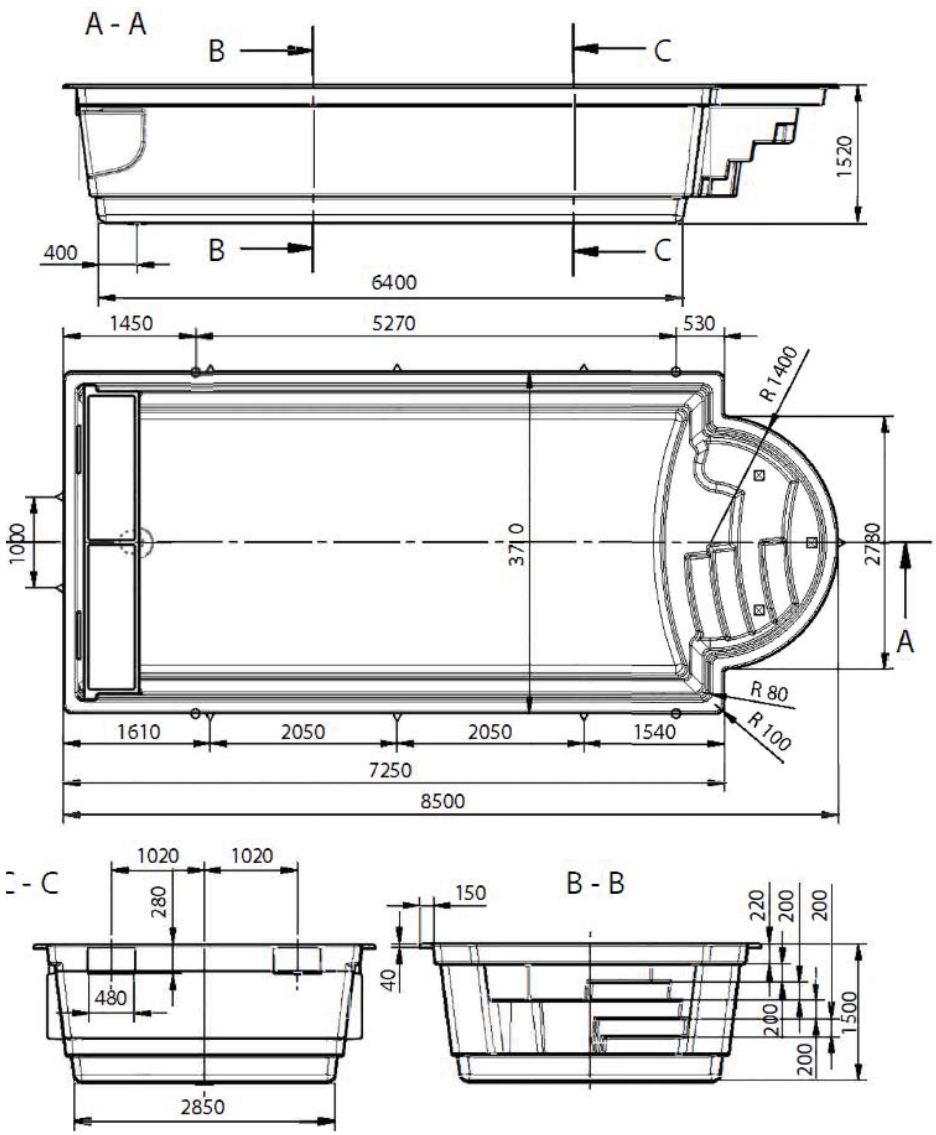

FARBE:
- ☐ Azurblau
- ☐ Zirkon beige
- ☐ Grafit grau
- ☐ Diamantweiß
- ☐ 3D-Saphir blau
- ☐ 3D-Antimon grau (hell)
- ☐ 3D-Onyx grau (mittel)
- ☐ 3D-Obsidian grau (dunkel)
- ☐ 3D-Marmor weiß

SONDERAUSSTATTUNG:
- ☐ Mit Mulde Bodenablauf
- ☐ high-water-level HWL
- ☐ Verstärkung+Versteifung für Einbau ohne Beton
- ☐ Seitenstützen, Anzahl: ____
- ☐ Beckenspreizer, Anzahl: ____
- ☐ Isolation Seitenwände

AUSSCHNITTE:

ABS
- ☐ ___ Einlaufdüsen *00334VV99*
- ☐ ___ Skimmer *11311*
- ☐ ___ Skimmer HWL Mirror *HWL*
- ☐ ___ UWS* LumiPlus *17805*
- ☐ ___ Bodenabl. 240** *56380*
- ☐ ___ Ausschnitt(e) GSA, Modell: _____

Edelstahl
- ☐ ___ Einlaufdüsen *39024013*
- ☐ ___ Skimmer B450 *95005891*
- ☐ ___ UWS* Par *39030354*
- ☐ ___ UWS* EVA 6 *39030363*
- ☐ ___ Bodenabl. 190** *39030363*
- ☐ ___ Ausschnitt(e) GSA, Modell: _____

Sonderausschnitte:

Bitte Flansche zur Vermaßung zuschicken.

☐ Typ/Modell: _____

☐ Typ/Modell: _____

Bitte Position der Scheinwerfer und Einlaufdüsen einzeichnen.

○ Hebeösen
☒ Treppenstützen
△ Seitenstützen

Gewicht des Beckens: ca. 880 kg
Volumen: ca. 29,2 m3 bei 135 cm Wasserstand
inkl. 3 Treppenstützen

Zeichnung ohne Maßstab. Einbau lt. Einbauanleitung (Stand 10/20)

Optionales Zubehör

EINBAUTEILE SET C
- ☐ ABS ☐ Edelstahl
- ☐ Montage Einbauteile incl. Verrohrung

Verrohrung ☐ links o. ☐ rechts vom Becken

TECHNIK
- ☐ Filteranlage nova 600/15
- ☐ Filteranlage Dresden 600
- ☐ Frequenz gesteuerte Pumpe

ROLLO
- ☐ Rohrmotor
- ☐ PVC-Lamellen Twist
  - ☐ weiß ☐ grau ☐ blau
  - ☐ sand
- ☐ Polycarbonat-Lam. PC-PRO
  - ☐ gebläut ☐ silber

☐ **Anfrage** mit der Bitte um Angebotserstellung
☐ Verbindlicher **Auftrag**

Ort / Datum /Unterschrift / Stempel

Raum für Hinweise:

_____

*Unterwasserscheinwerfer
** mit Mulde